Изм.	Кол.уч.	Лист	№ док.	Подп.	Дата
Разр.					
Пров.					
Н.контр.					
ГИП					

Стадия: Р | Лист: 5 | Листов: 1

Инв. № подл. | Подп. и дата | Взам. инв. №

ЗАО "ПРОЕКТНО-ИЗЫСКАТЕЛЬСКОЕ ПРЕДПРИЯТИЕ "ЗАПСИБГАЗПРОМ"
49906 ЯНАО, г. Новый Уренгой, ул. Геологов, д. 8
03-03/1921.ОПЗ 30-03/1920.ЭО

Объект: Обустройство Ямсовейского месторождения. Куст скважин № 2

Стадия: Р

Лист: 5

Листов: 1

Изм. | Кол.уч. | Лист | № док. | Подп. | Дата

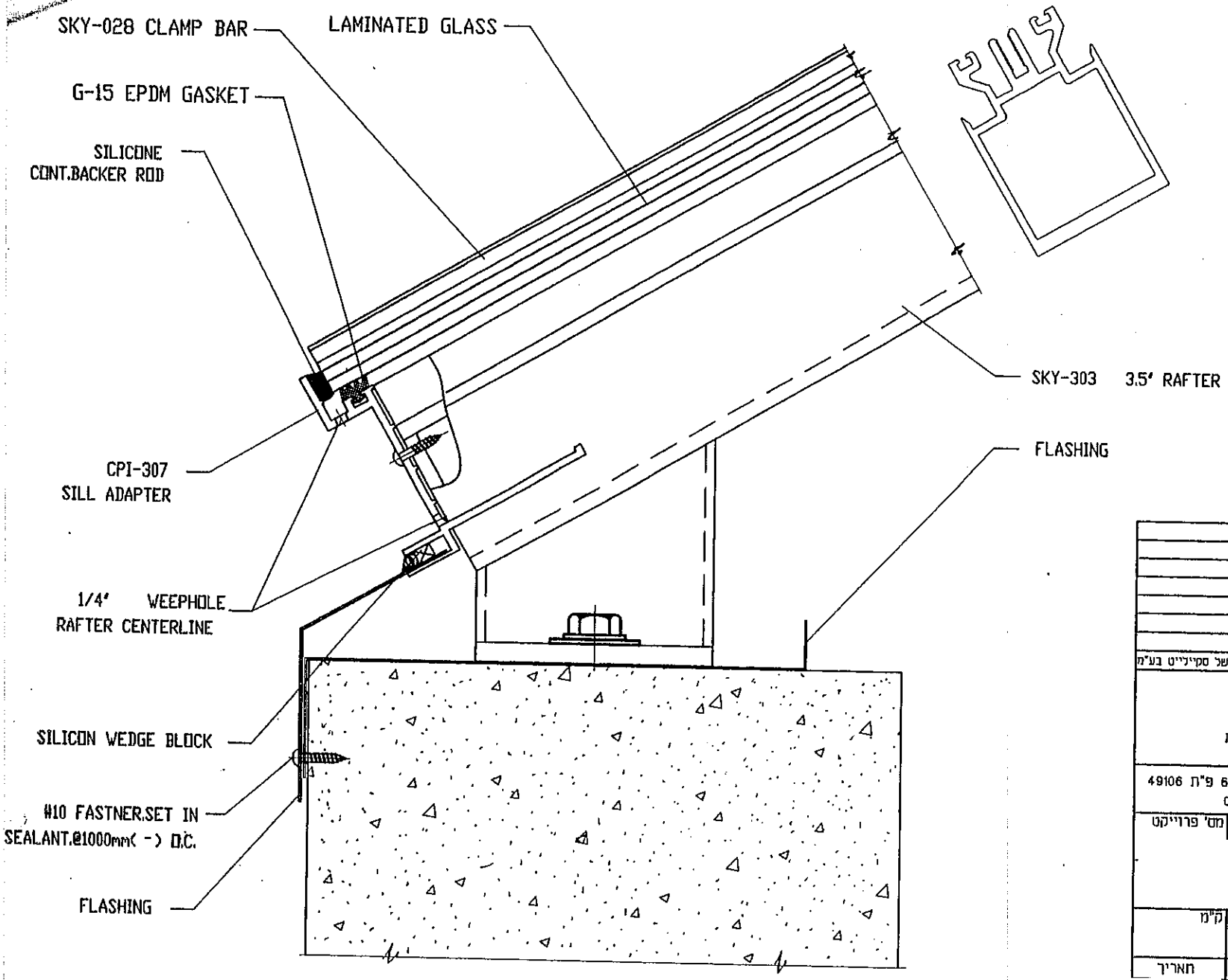

A SECTION

מס'	תאריך	תאור

שינויים

אסור להעתיק או להעביר שרטוט זה ללא הסכמה בכתב של סקיילייט בע"מ

גגות שקופים
כיפות תאורה
חלונות גג
מחיצות סניטריות
חיפוי קירות

[redacted]

SKYLITE סקיילייט

אלכסנדר ינאי 8, סגולה פתח-תקוה ת.ד. 675 פ"ת 49106
טל. 30-9343159 פקס. 03-9311921

שם הפרוייקט | מס' פרוייקט

שם השרטוט

עדכון | שרטוט מס' | ק"מ

מס' גליון | מחוך | תאריך

שרטט :
תכנן :
בדק :
אשר :

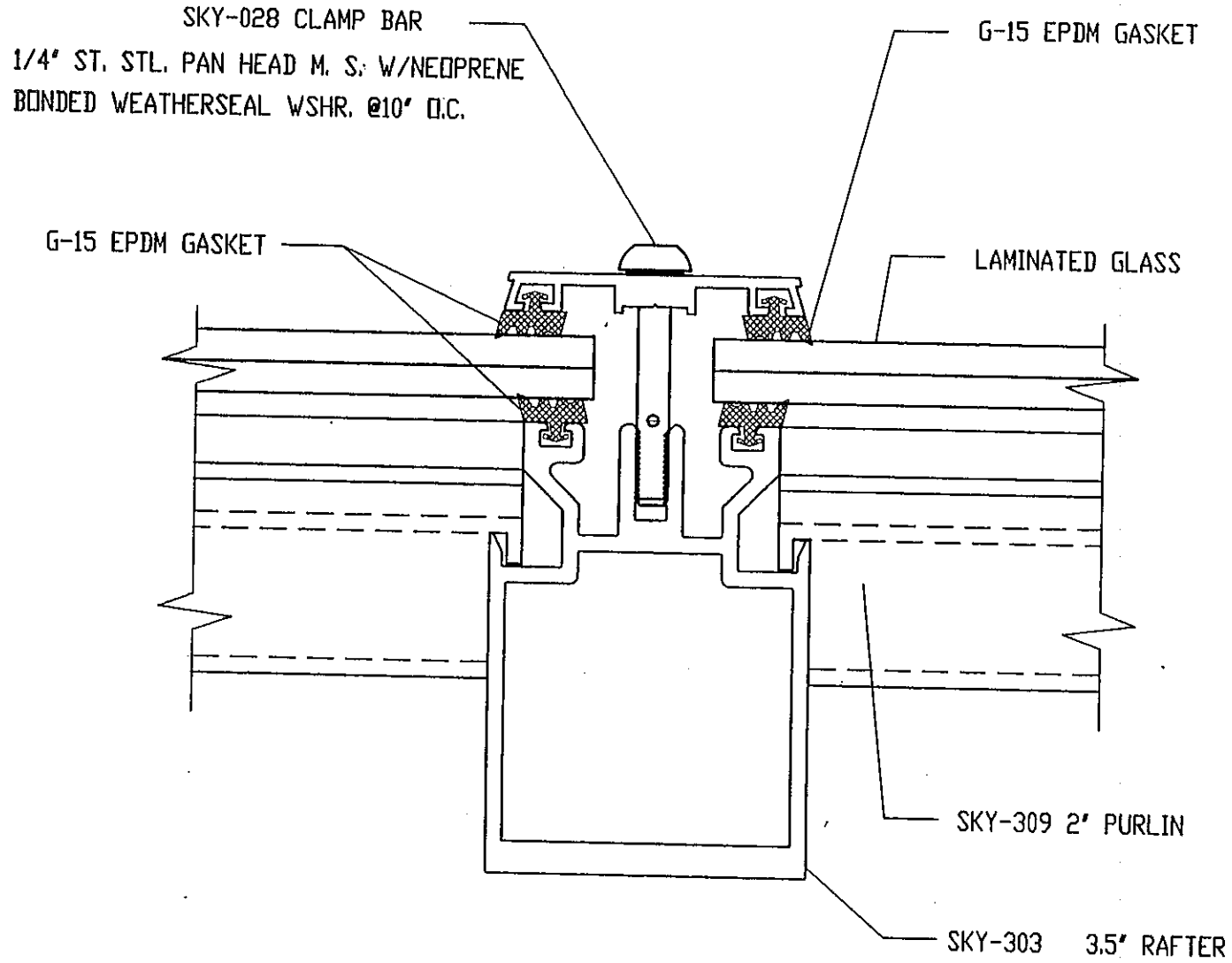

B SECTION

מס'	תאריך	תאור

שינויים

אסור להעתיק או להעביר שרטוט זה ללא הסכמה בכתב של סקיילייט בע"מ

[redacted]

גגות שקופים
כיפות תאורה
חכונות גג
מחיצות סניטריות
חיפוי קירות

סקיילייט SKYLITE

אלכסנדר ינאי 8, סגולה פתח-תקוה ת.ד. 675 פ"ת 49106
טל. 30-9343159 פקס. 03-9311921

שם הפרוייקט | מס' פרוייקט

אלת"

שם השרטוט

עדכון	שרטוט מס'	ק"מ

מס' גליון 3 מתוך 5 תאריך

שרטט
תכנן :
בדק :
אשר :

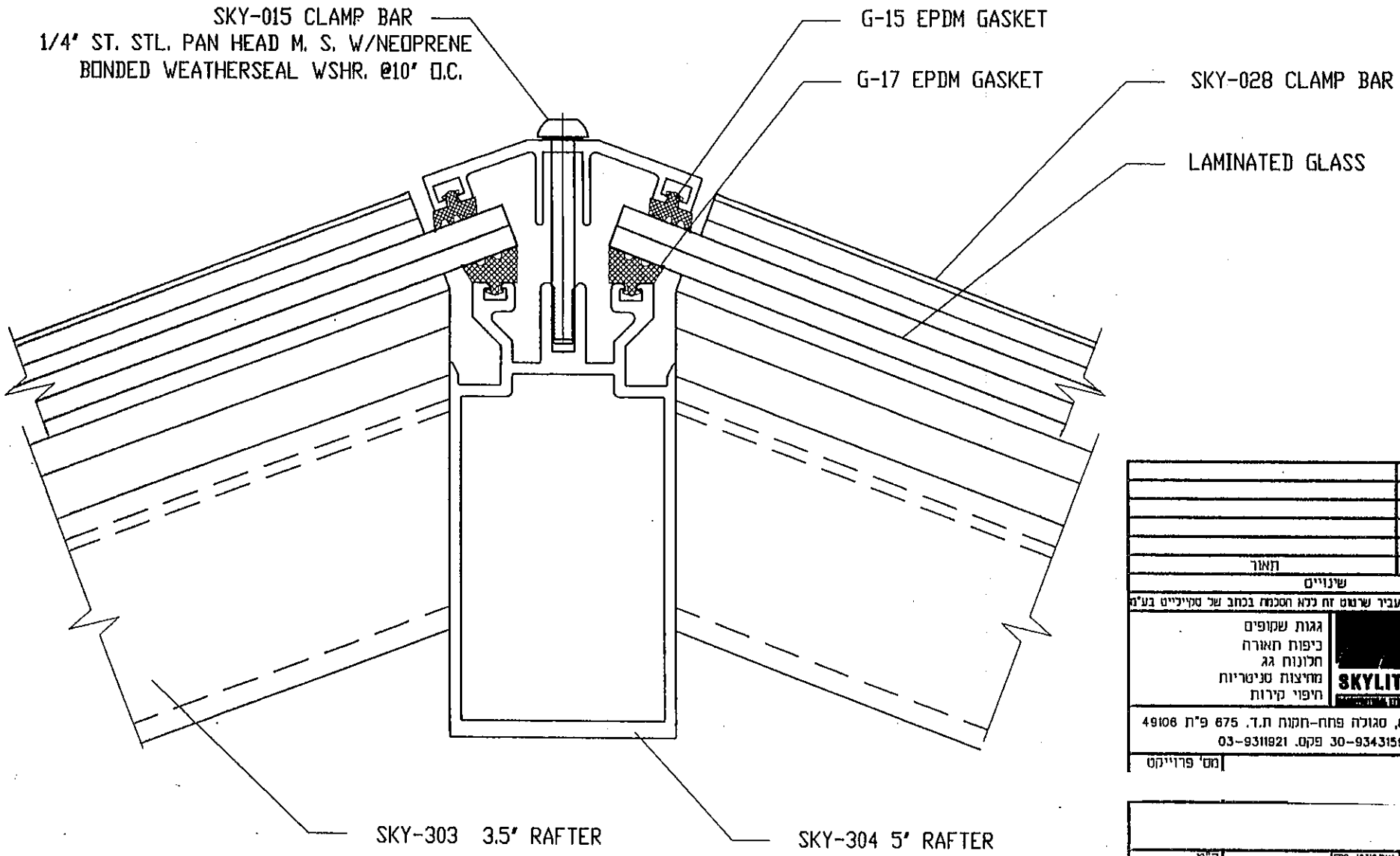

(C) SECTION

מס'	תאריך	תאור

שינויים

אסור להעתיק או להעביר שרטוט זה ללא הסכמה בכתב של סקיילייט בע"מ

[redacted]

גגות שקופים
ביפות תאורה
חלונות גג
מחיצות סניטריות
חיפוי קירות

SKYLITE! סקיילייט

אלכסנדר ינאי 8, סגולה פתח-תקוה ת.ד. 675 מ"ד 49106
טל. 03-9311921 פקס. 30-9343159

שם הפרוייקט | מס' פרוייקט

אלת"א

שם השרטוט

עדכון	שרטוט מס'	ק"מ

מס' גליון	מתוך	תאריך

שרטט :
תכנן :
בדק :
אשר :

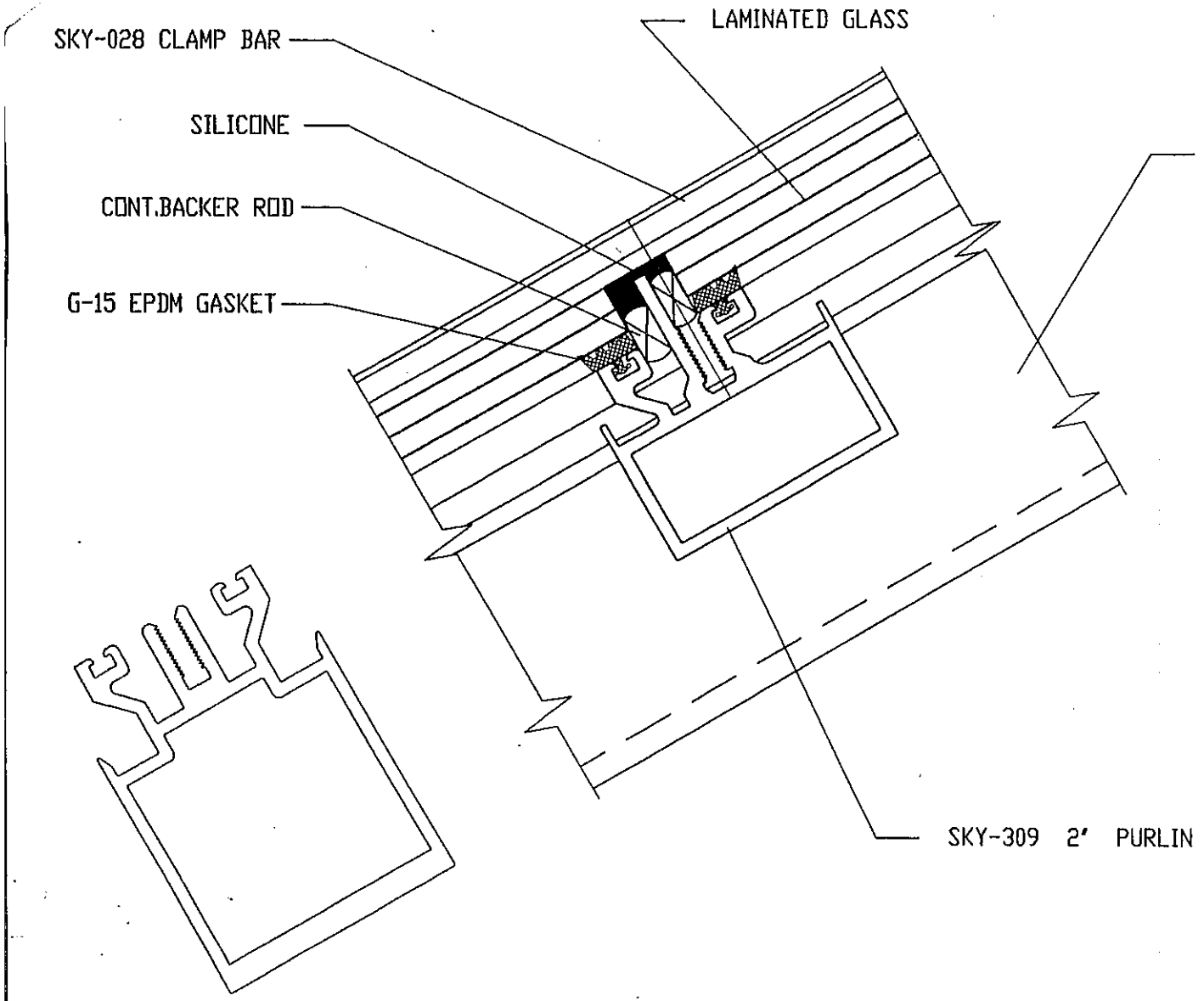

D SECTION

מס'	תאריך	תאור

שינויים

אסור להעתיק או להעביר שרטוט זה ללא הסכמה בכתב של סקיילייט בע"מ

גגות שקופים
כיפות תאורה
חלונות גג
מחיצות סניטריות
חיפוי קירות

[redacted]

SKYLITE! סקיילייט

אלכסנדר ינאי 8, סגולה פתח-תקוה ת.ד. 675 פ"ת 49106
טל. 03-9311921 פקס. 30-9343159

שם הפרוייקט | מס' פרוייקט

אלתא

שם השרטוט

עדכון	שרטוט מס'	ק"מ

מס' גליון 5	מתוך 5	תאריך
שרטט :		
תכנן :		
בדק :		
אשר :		